boaya

Xtreme in innovation

primus

laundry equipment

Secadoras industriales

T 9

DESCRIPCIÓN

- Tambor de acero inoxidable de gran diámetro
- Microprocesador de fácil manejo: ECT
- Combinación radial y axial de circulación del aire concepto RADAX®
  - transmisión máxima del calor
  - bajo consumo de energía
  - corto tiempo de secado
- Apertura y diámetro de la puerta extra grande para la fácil carga y descarga de ropa

OPCIONES

- Autoservicio externo
- Cambio de marcha del tambor
- Programador Full control
- Autoservicio externo
- Medición de la humedad residual Sensodry®: Secado seguro de los tejidos delicados Detección de humedad ºC ideal en combinación con la limpieza líquida SoftWash® ideal para las lavanderías químicas, unidades de salvamento, etc. a disposición con Easy y Full control
- Panel frontal de acero inoxidable

PUERTA EXTRA GRANDE

TAMBOR ESTÁNDAR DE ACERO INOXIDABLE

ENERGÍA EFICIENTE

senso.dry®

radax® airflow

TIPO		T 9
CAPACIDAD		
Capacidad del tambor	kg/lb	9/20
Dimensiones del tambor	l	190
Diámetro	mm	Ø760
Número de tambores		1
Número de puertas		1
CAUDAL DE AIRE	m^3/h	350
CAPACIDAD DE EVAPORACIÓN	l/min.	0,150
MOTORES		
Ventilador	kW	0,75
Accionamiento	kW	0,18
CALENTAMIENTO A GAS		
Conexión de gas	pulgadas	3/4"
Conexión eléctrica		3×380-415V 50/60Hz 3×220-240V 50Hz 3×208-240V 60Hz 3×440V 60Hz
Potencia	kW kBTU/h	12,5 42,7
CALENTAMIENTO POR ELECTRICIDAD		
Conexión eléctrica		3×380-415V 50/60Hz, 3×220-240V 50Hz 3×208-240V 60Hz, 3×440V 60Hz 3×480V 60Hz
Potencia	kW	9/**12**
PROGRAMADOR		
Easy control – antivandalismo		Estándar
Full control		Disponible
SALIDA DE VAHOS	mm	Ø150
DIMENSIONES		
A×A×P	mm	1465×795×815
DATOS DE TRANSPORTE		
Peso bruto	kg	180
Peso neto	kg	170
Dimensiones de empaquetado A×A×P	mm	1570×880×885
Los datos de las dimensiones de la máquina incluyen todas las partes extendidas		

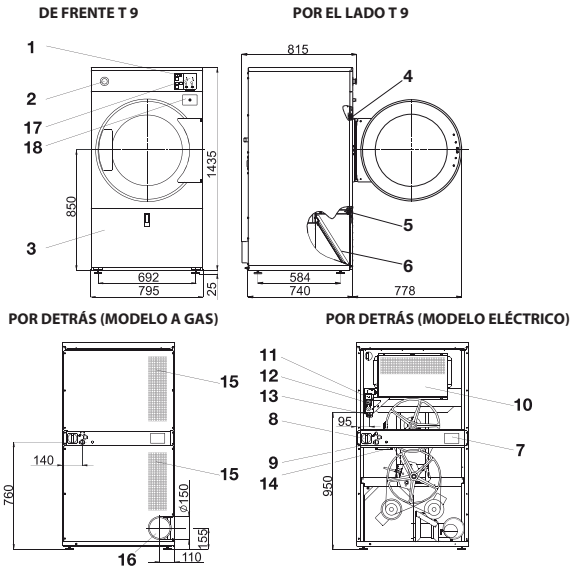

1. Panel de control
2. Paro de emergencia (no disponible versión del monedero)
3. Tapa del filtro de polvo
4. Microinterruptor del cierre de la puerta
5. Microinterruptor de la tapa del filtro de polvo
6. Filtro de polvo
7. Placa de fabricación
8. Interruptor principal
9. Conexión eléctrica
10. Cámara de calentamiento
11. Válvula de gas (solamente con los modelos de gas)
12. Regulador de presión (solamente con los modelos de gas)
13. Entrada de gas (solamente con los modelos de gas)
14. Regulación del paso del aire
15. Aspiración
16. Ventilación
17. Monedero (versión con autómata de monedas)
18. Caja de recogida de monedas (versión con autómata de monedas)

03 - 2014 / 538286

Madrid Tel: +34 91 710 91 30 info@boaya.es
Barcelona Tel: +34 93 377 69 09 boaya@boaya.es